# 小负载机器人

## SR12A-12/1.46

**手腕最大可搬运质量12kg,可达最大半径1465mm**

### 产品特点

**更高速：**

高刚性结构结合精简传动系统，运行效率提升67%。

**更灵活：**

弓形的流线型设计有效减少运动干涉，运载平稳。

**易部署：**

中空手腕配置，应用部署更轻松，更紧凑。

**轻量化：**

采用汽车发动机专用铝合金特殊铸造工艺，比前代减重25%。

### 安装方式

正装，倒装，侧装

### 规格参数

| 型号 | | SR12A-12/1.46 |
|---|---|---|
| 负载能力 | | 12kg |
| 重复定位精度 | | ±0.03mm |
| 最大工作半径 | | 1465mm |
| 运动范围 | J1 | ±180° |
| | J2 | +90°，-170° |
| | J3 | +150°，-90° |
| | J4 | ±180° |
| | J5 | +145°，-160° |
| | J6 | ±360° |
| 最大运动速度 | J1 | 200°/s |
| | J2 | 200°/s |
| | J3 | 220°/s |
| | J4 | 400°/s |
| | J5 | 430°/s |
| | J6 | 720°/s |
| 手腕允许力矩 | J4 | 23N·m |
| | J5 | 20N·m |
| | J6 | 9N·m |
| 手腕允许惯量 | J4 | 0.40kg·m² |
| | J5 | 0.38kg·m² |
| | J6 | 0.10kg·m² |
| 本体重量 | | 130kg |
| 防护等级 | | IP65(腕部） IP54(本体） |
| 预装信号线（1→3轴） | | 16芯，单芯线径0.2mm² |

*注意：侧装姿态时J1轴运动范围为±30°

SIASUN 新松

### 运动范围

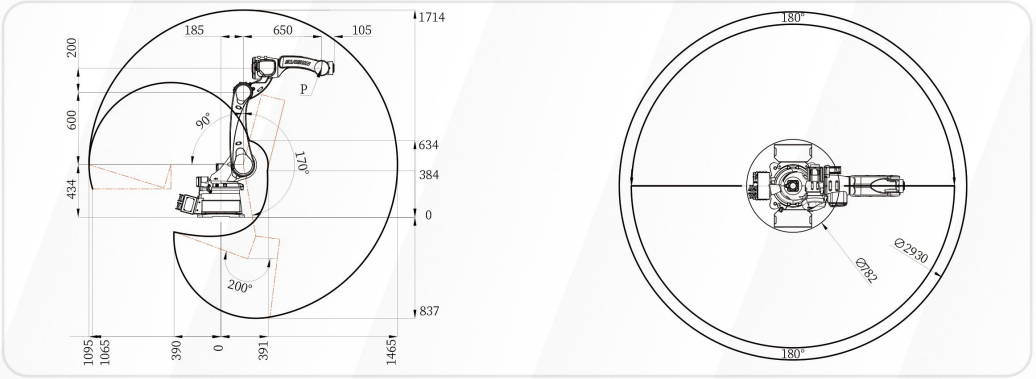


### 安装尺寸

底座安装接口图

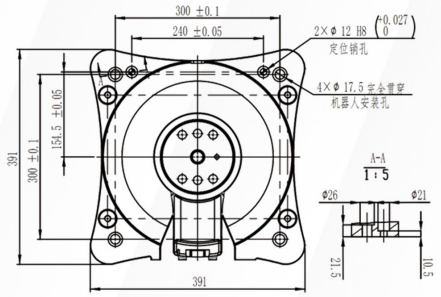


末端法兰安装接口图

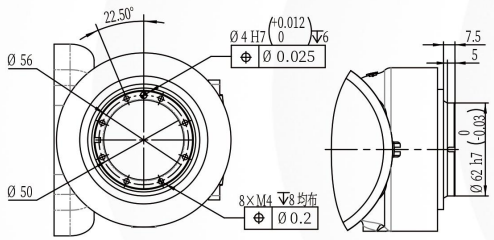


### 负载曲线

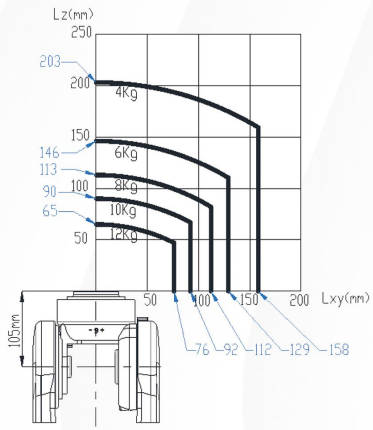



新松机器人自动化股份有限公司
SIASUN ROBOT & AUTOMATION CO., LTD.
Add:中国沈阳浑南区全运路33号
Tel:400 800 8666
E-mail:market@siasun.com


版本号：SX02300703-B/0