SIASUN 新松

小负载机器人

SR50-50/2.15

手腕最大可搬运质量50kg,可达最大半径2158mm

产品特点

高性能：

同步带传动，缩短传动链，提高传动精度。

易部署：

核心组件模块化集成设计，一体式拆装。

高刚性：

高刚性轻量化机身设计，配合强劲驱动力。

高防护：

IP65防护，适应恶劣环境，运行稳定可靠。

安装方式

正装

规格参数

型号		SR50-50/2.15
负载能力		50kg
重复定位精度		±0.1mm
最大工作半径		2158mm
运动范围	J1	±180°
	J2	+90°，-135°
	J3	+185°，-80°
	J4	±360°
	J5	±125°
	J6	±360°
最大运动速度	J1	170°/s
	J2	170°/s
	J3	170°/s
	J4	250°/s
	J5	250°/s
	J6	350°/s
手腕允许力矩	J4	206N·m
	J5	206N·m
	J6	127N·m
手腕允许惯量	J4	28kg·m²
	J5	28kg·m²
	J6	11kg·m²
本体重量		590kg
防护等级（腕部）		IP65
预装信号线（1→3轴）		32芯，单芯线径0.2mm²

运动范围

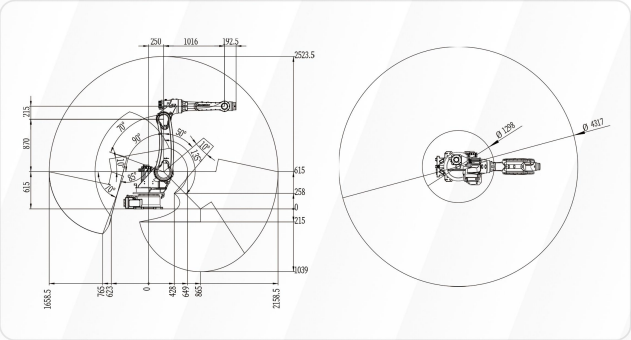

底座安装接口图

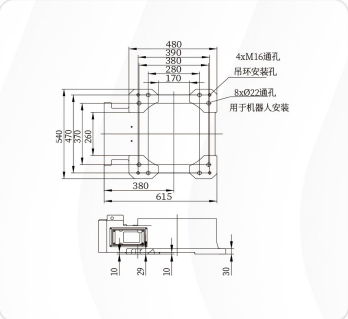

末端法兰安装接口图

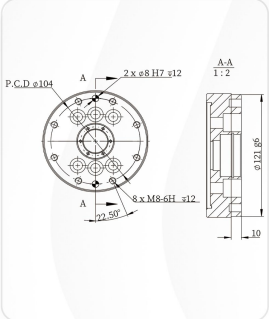

新松机器人自动化股份有限公司
SIASUN ROBOT & AUTOMATION CO., LTD.
Add:中国沈阳浑南区全运路33号
Tel:400 800 8666
E-mail:market@siasun.com